This document and its contents are the exclusive property of PPUH "Supron 3" Spółka z o.o., and may not be copied, reproduced, transmitted or communicated to a third part, or used for any purpose without written permission.

Wszystkie otwory przyłączeniowe do wybicia Ø70 lub Ø35, w pokrywie górnej, boku i plecach szafy

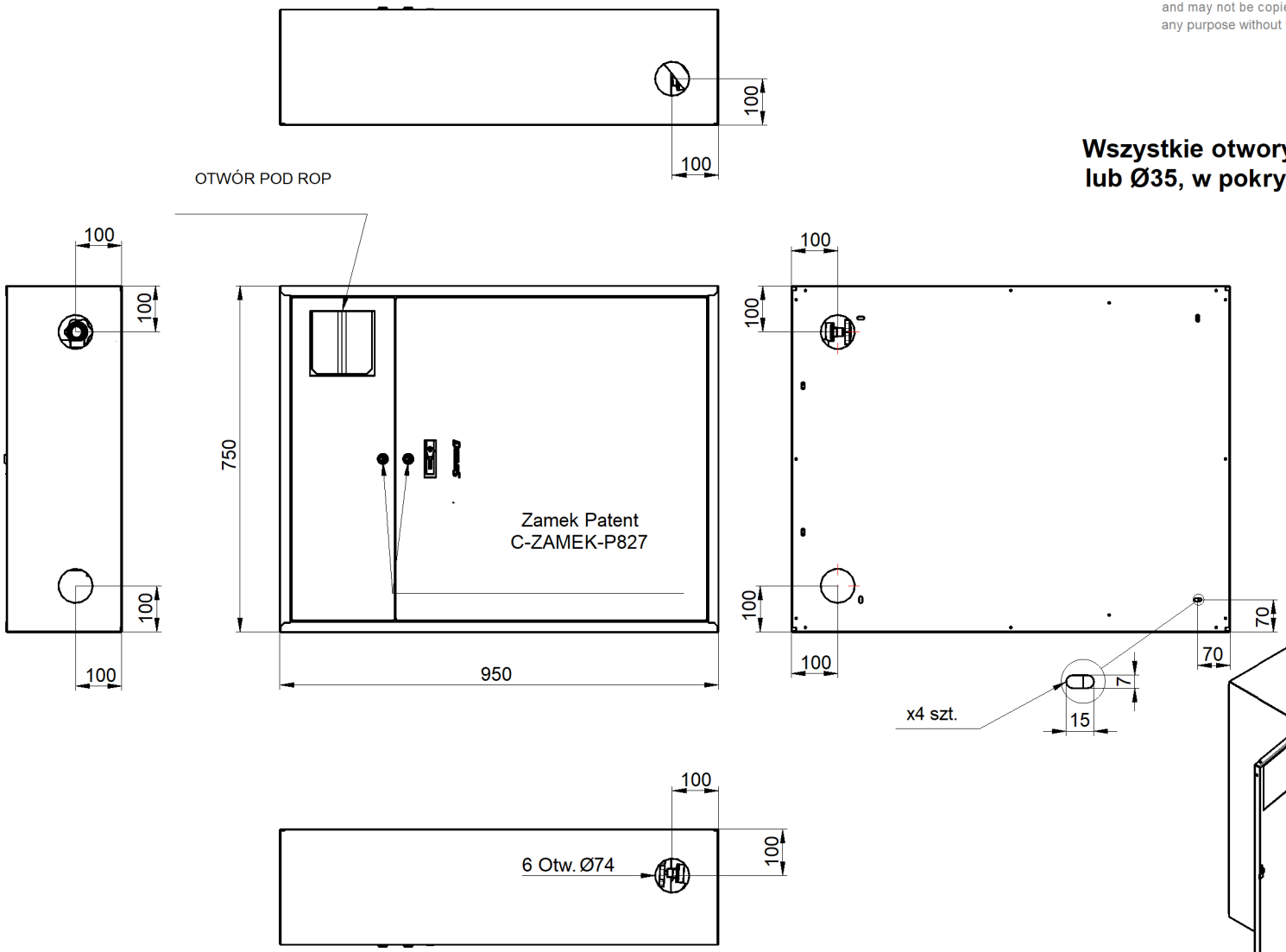

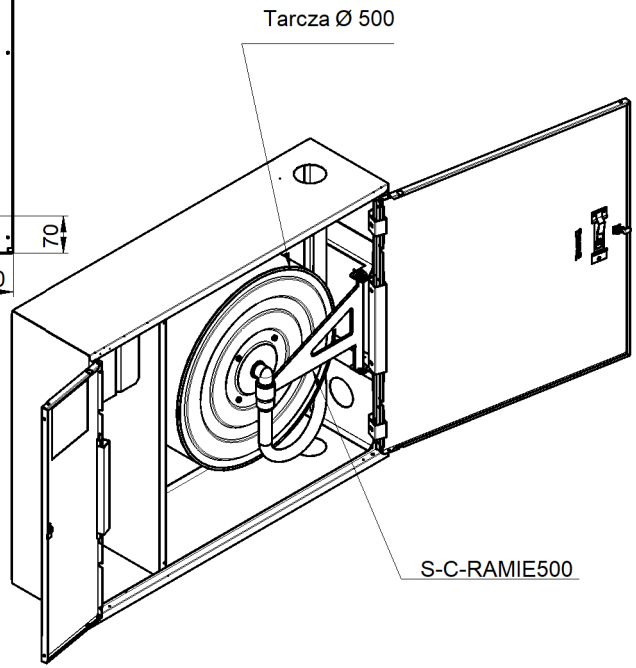

UWAGA:
HYDRANTY WEWNĘTRZNE 25 SĄ MONTOWANE W SIECI INSTALACYJNEJ 1" Z ZAWOREM HYDRANTOWYM 25
ISTNIEJE MOŻLIWOŚĆ PODŁĄCZENIA ZAWORU 52 PRZY SIECI INSTALACYJNEJ 2"

Nazwa i/lub logo przedsiębiorstwa: SUPRON 3	Nazwa rysunku: S-25R-ZG20-P-XXXX S-25R-ZG30-P-XXXX	
	Numer rysunku: PN-EN 671-1 (Z-25/20G) ROP PN-EN 671-1 (Z-25/30G) ROP	Arkusz: 1/1