This document and its contents are the exclusive property of PPUH "Supron 3" Spółka z o.o., and may not be copied, reproduced, transmitted or communicated to a third part, or used for any purpose without written permission.

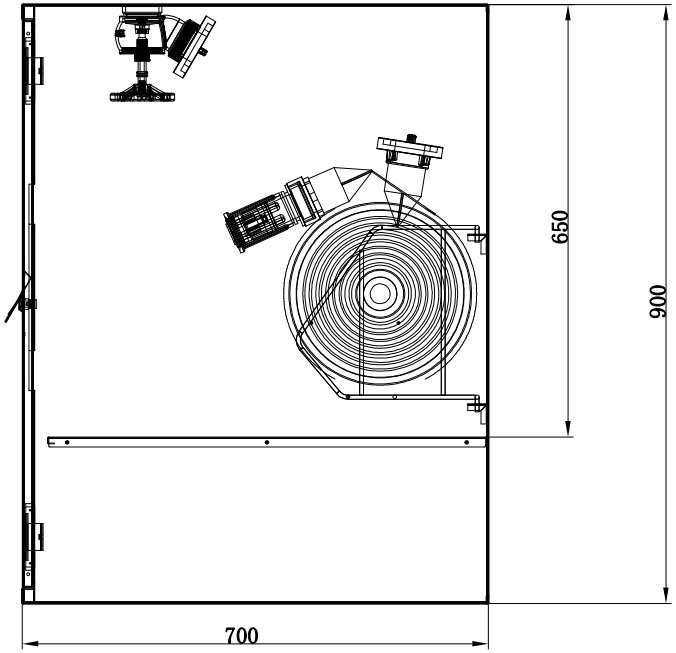

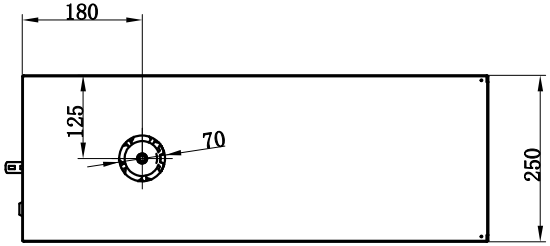

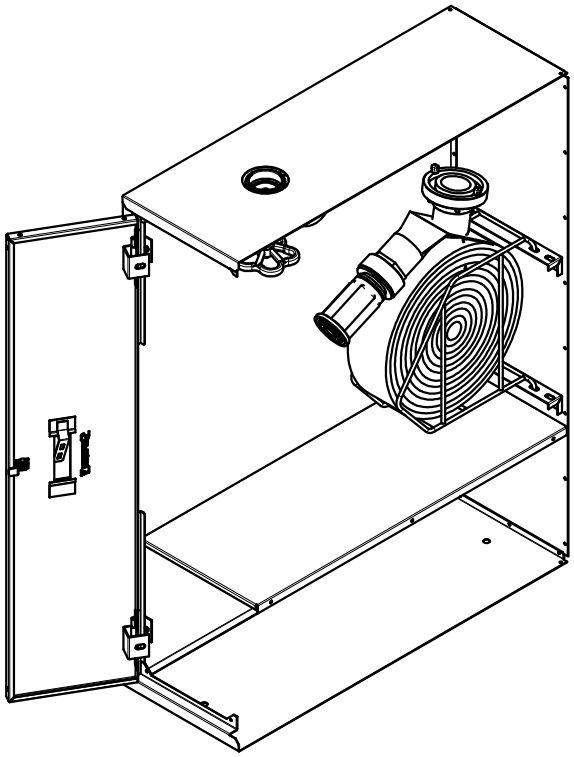

UWAGA:HYDRANTY WEWNĘTRZNE 52 SĄ MONTOWANE W SIECI INSTALACYJNEJ 2″ Z ZAWOREM HYDRANTOWYM 52

Nazwa rysunku:	S-52-C3BG620-XXXX S-52-C3BG615-P-XXXX
Numer rysunku:	PN-EN 671-2C-3/52-20-G6 wykonanie boczne PN-EN 671-2C-3/52-15-G6 wykonanie boczne
Arkusz:	1/1