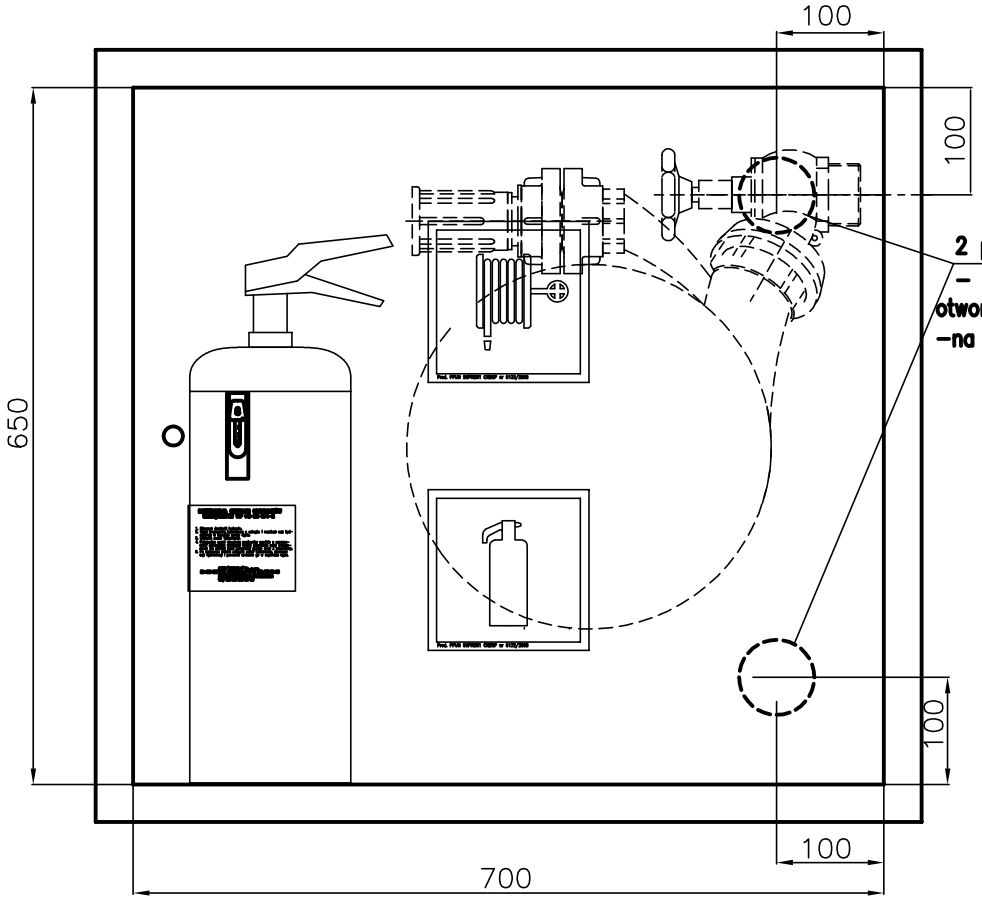

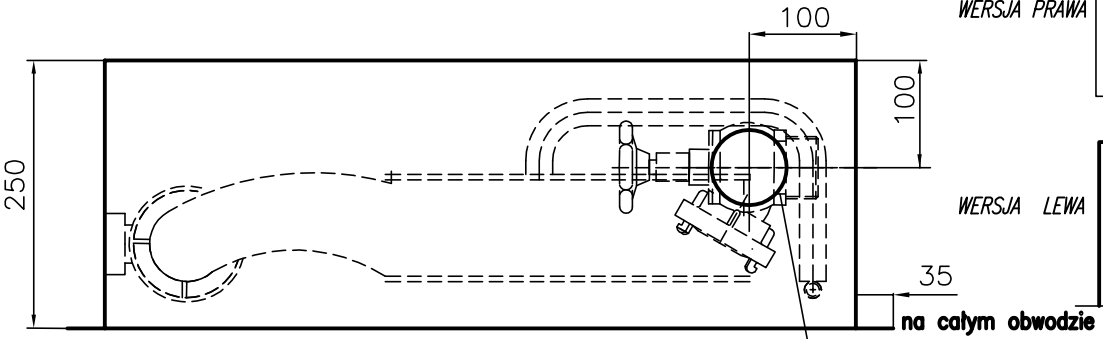

2 przetłoczenia– zaślepione otwory przyłączeniowe–góra i dół

POŁOŻENIE ZAWORÓW 52 W PŁASZCZYŹNIE BOCZNEJ

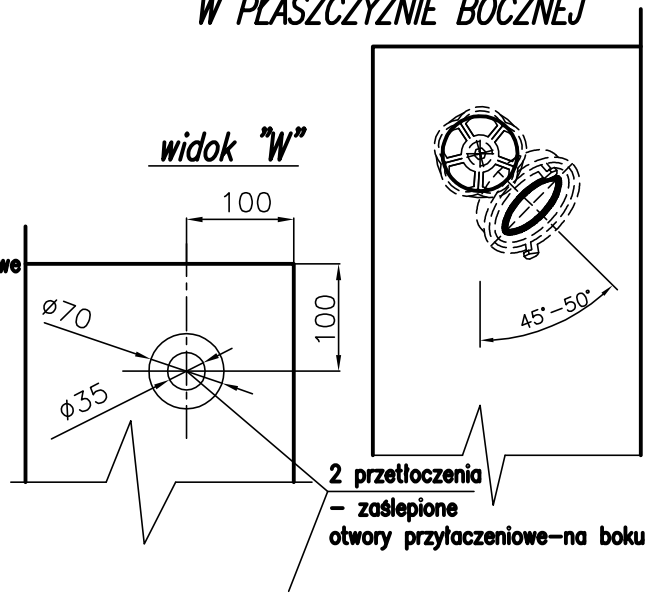

STRONY PODŁĄCZENIA ZAWORU

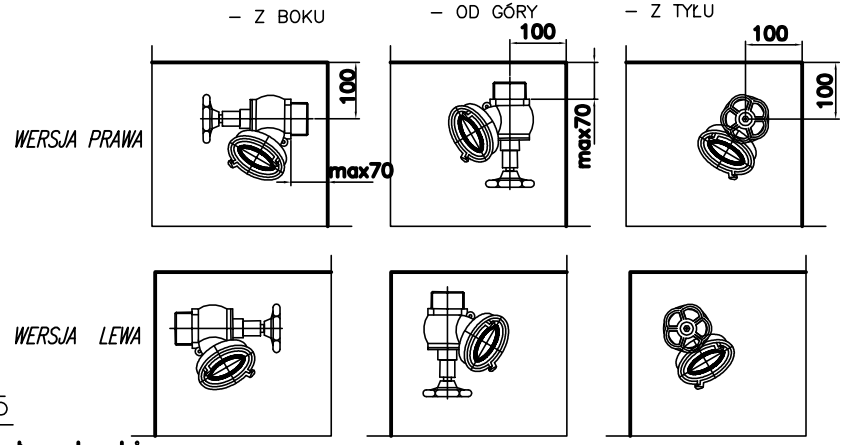

UWAGA:

HYDRANTY WEWNĘTRZNE TYP PN–EN 671–2(hydranty 52) SĄ MONTOWANE W SIECI INSTALACYJNEJ 2" Z ZAWOREM HYDRANTOWYM 52.

ZGODNIE Z NORMĄ PN–EN 671–2(hydranty 52) W HYDRANTACH MOŻNA ZASTOSOWAĆ ŁĄCZNIKI UZGODNIONE Z KLIENTEM.

Podziałka 1:1	Nazwa wytwórcy	Przedsiębiorstwo Produkcyjno –Usługowo –Handlowe SUPRON 3	Nazwa: HYDRANT WEWNĘTRZNY wykonanie UNI 25
			Oznacz. rys. zestawien.: PN–EN 671–2B–1/52–20 G; PN–EN 671–2B–1/52–15 G
			Arkusz 1