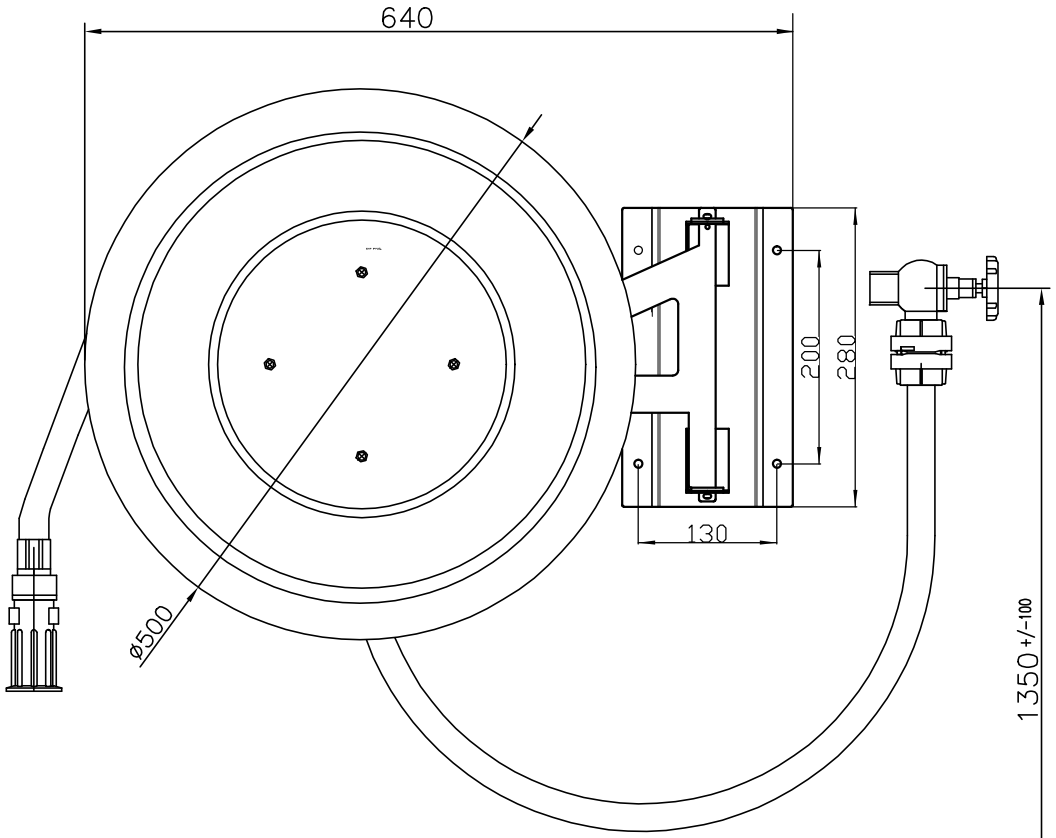

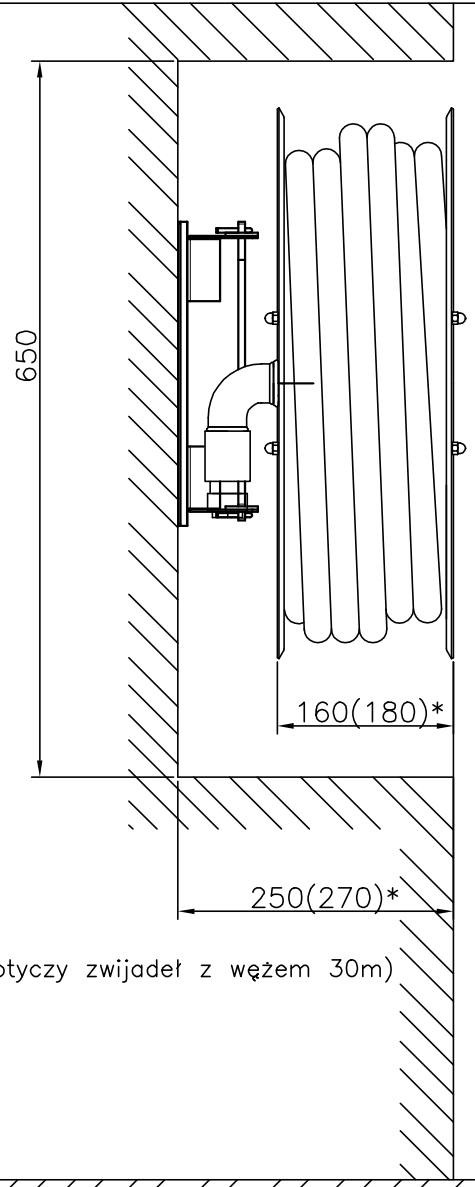

*(dotyczy zwijadeł z wężem 30m)

WERSJE WYKONANIA HYDRANTU:

prawe:
- przyłącze z prawej strony,
- oś obrotu ramienia z prawej strony
- uchwyt pod prądownicę z lewej strony

lewe:
- przyłącze z lewej strony,
- oś obrotu ramienia z lewej strony
- uchwyt pod prądownicę z prawej strony

UWAGA:

HYDRANTY WEWNĘTRZNE TYP PN-EN 671-1(hydranty 25) SĄ MONTOWANE W SIECI INSTALACYJNEJ 1"
Z ZAWOREM HYDRANTOWYM 25.

W HYDRANTACH TYP PN-EN 671-1 ISTNIEJE MOŻLIWOŚĆ PODŁACZENIA ZAWORU 52 PRZY SIECI INSTALACYJNEJ 2"

Podziałka 1:1	Nazwa wytwórcy	Przedsiębiorstwo Produkcyjno -Usługowo -Handlowe SOPKOM S		Nazwa HYDRANT WEWNĘTRZNY		
				Oznaczenie rysunku PN-EN 671-1/Z-25/20/ wersja wychylna PN-EN 671-1/Z-25/30/ wersja wychylna		Arkusz 1

Created in Free Online PDF to DWG Converter by CADSoftTools
http://www.cadsofttools.com/pdf-to-dwg-online/