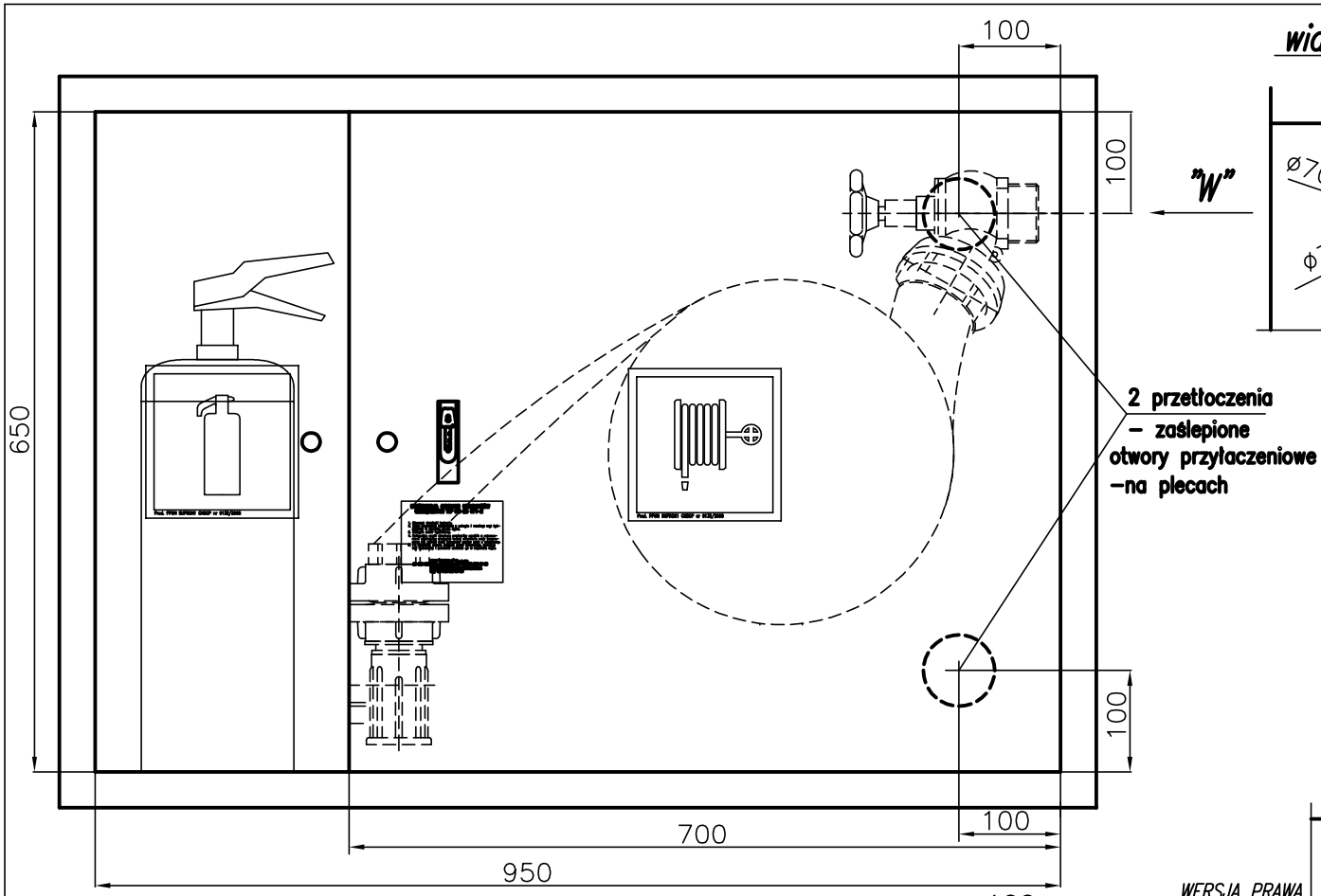

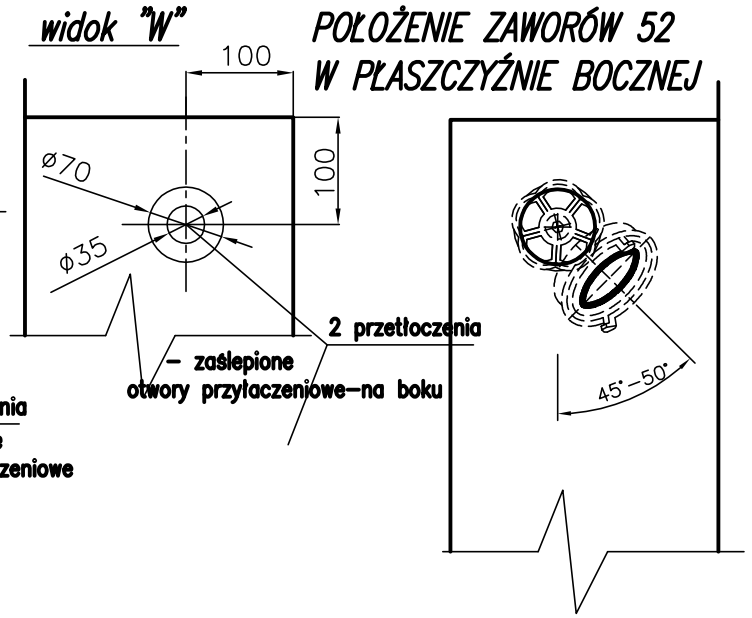

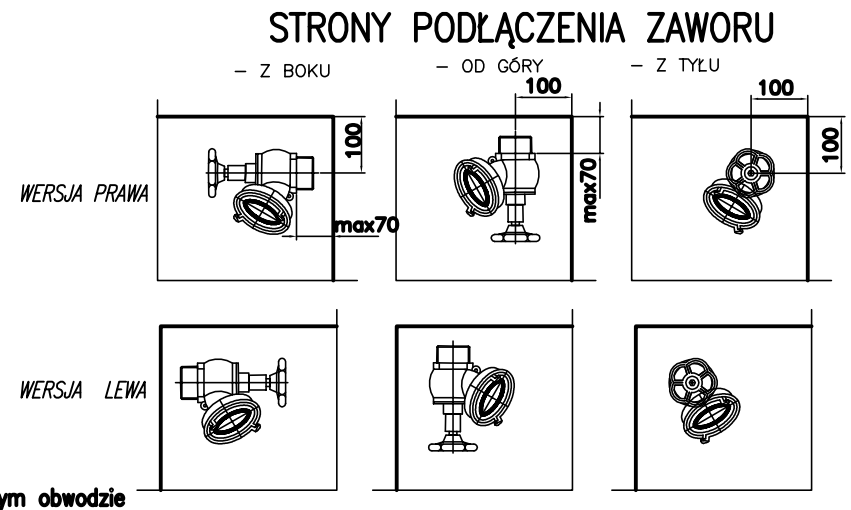

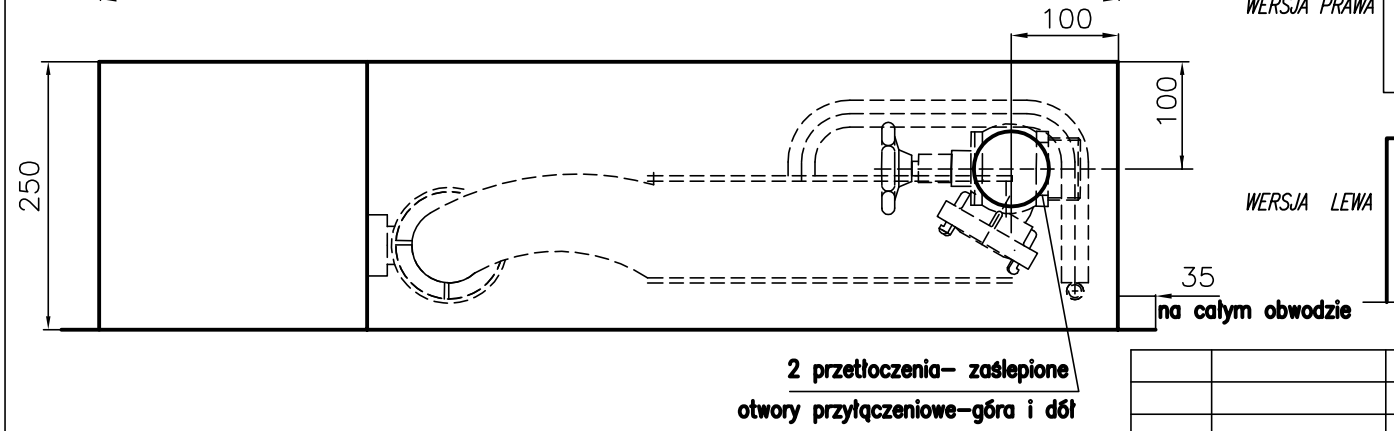

UWAGA:

HYDRANTY WEWNĘTRZNE TYP PN–EN 671–2(hydranty 52) SĄ MONTOWANE W SIECI INSTALACYJNEJ 2"
Z ZAWOREM HYDRANTOWYM 52.
ZGODNIE Z NORMĄ PN–EN 671–2(hydranty 52) W HYDRANTACH MOŻNA ZASTOSOWAĆ ŁĄCZNIKI UZGODNIONE Z KLIENTEM.

Podziałka 1:1	Nazwa wytwórcy	Przedsiębiorstwo Produkcyjno –Usługowo –Handlowe SUPRON 3	Nazwa HYDRANT WEWNĘTRZNY wykonanie UNI 25S
			Oznacz. rys. zestawien. PN–EN 671–2B–1/52–20 G PN–EN 671–2B–1/52–15 G
			Arkusz 1